打印接口转换板 JBF-TD706
（安装使用说明书）

一、 功能说明：

本模块仅用于远程监控系统，与青鸟传输设备配套使用。主要是将现场被监控主机的打印输出信号（并口、串口、TTL）转换成传输装置可接收的串口信号。信号输入、输出间具有物理隔离功能。

二、 安装说明

本模块采用 4 个磁钉固定于现场主机内部。接线示意图

1. 接线示意图如图一所示。
2. 接线端子功能及说明如表一

位号	功能
JP3	DC24V 电源输入端
J1	打印机并口 1
J2	打印机并口 2
JP7	RS232 输出接口
JP9	TTL 输入接口
JP10	RS232 输入接口
JP4	TTL R 切换端子
JP5	TTL T 切换端子
JP8	RS232 R 切换端子
JP6	RS232 T 切换端子

表一

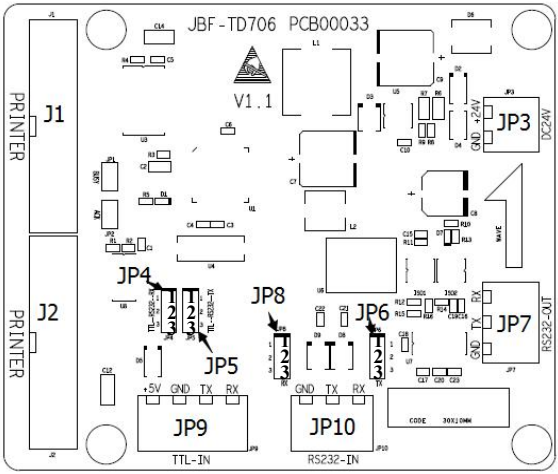

图一

三、使用说明

1. 电源接线说明： （注意系统共地，防止损坏器件。）

   1）、将打印机的+DC5V 接入 JP9 +5V 端，GND 接入 JP9 GND 端。不需要接入 24V。

   2）、将+DC24V 接入 JP3 DC24V 端，将 GND 接入 JP3 GND 端。不需要接入 5V。
2. 并口打印机转 RS232。并口打印机接入 J1/J2。传输设备的 RS232-RX 接入 JP7 RX 端，RS232-TX 接入 JP7 TX 端，RS232-GND 接入 JP7 GND 端。将 JP8，JP6 的 1 和 2 脚使用短路子连接。将 JP4，JP5 的 1 和 2 脚使用短路子连接。
3. TTL 打印机转 RS232。现场控制器打印输出的 TTL-RX 接入 JP9 RX 端，TTL-TX 接入 JP9 TX 端，TTL-GND 接入 JP9 GND 端。传输设备的 RS232-RX 接入 JP7 RX 端，RS232-TX 接入 JP7 TX 端，RS232-GND 接入 JP7 GND 端。将 JP8，JP6 的 1 和 2 脚使用短路子连接。将 JP4，JP5 的 2 和 3 脚使用短路子连接。
4. RS232 打印机转 RS232。现场控制器打印输出的 RS232-RX 接入 JP10 RX 端，RS232-TX 接入 JP10 TX 端，RS232-GND 接入 JP10 GND 端。RS232-RX 接入 JP7 RX 端，RS232-TX 接入 JP7 TX 端，RS232-GND 接入 JP7 GND 端。将 JP8，JP6 的 2 和 3 脚使用短路子连接。将 JP4，JP5 的 1 和 2 脚使用短路子连接。

四、 技术参数：

额定电压	DC5V 或 DC(12-24)V
适用温度	-10℃~+50℃
外形尺寸	105×90×18mm
重量（g）	

五、装箱清单：

品　　名	规　格	数　量
打印转换接口板	JBF-TD706	1
并口排线		1
使用说明书	TD706.SM	1